Руководство по эксплуатации беговой дорожки WalkingPad KingSmith K15

Благодарим Вас за выбор беговой дорожки WalkingPad KingSmith K15!

Перед началом эксплуатации, пожалуйста, внимательно ознакомьтесь с настоящим руководством.

Обзор продукта

Беговая дорожка

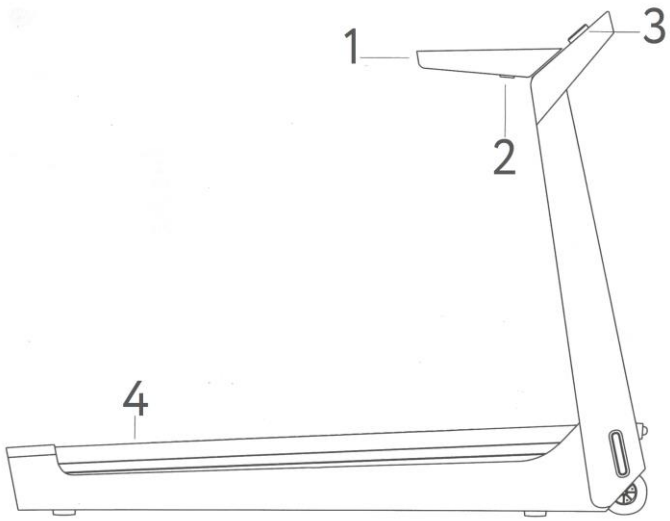

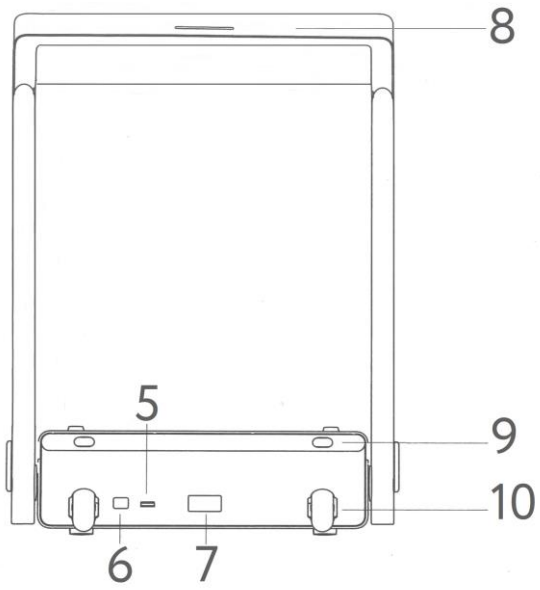

1. Складные ручки
2. Кнопка фиксации ручек
3. Центральная функциональная кнопка
4. Лента

Примечание: Технические характеристики и внешний вид товара могут отличаться, приоритетную силу имеет реальный продукт.

5. Переключатель питания
6. Разъем питания
7. Паспортная табличка
8. Разъем держателя смартфона
9. Колесики
10. Колесики

Обзор функций

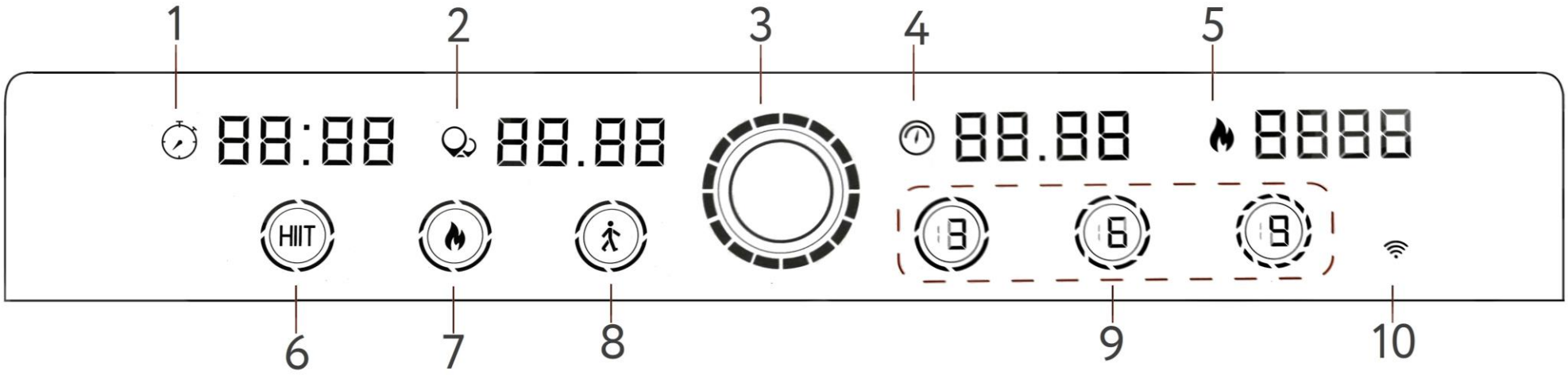

1. Время
2. Расстояние
3. Центральная функциональная кнопка
4. Скорость
5. Калории
6. Кнопка режима HITH
7. Кнопка режима сжигания жира
8. Кнопка режима ходьбы
9. Кнопка быстрого выбора скорости
10. Индикатор состояния Wi-Fi

Эксплуатация

Установка

1. Установите дорожку на прямую ровную поверхность. Запрещается установка дорожки на мягкие ковры или ковры с ворсом.
2. Разложите дорожку, медленно развертывая ее. Проверьте целостность полотна для ходьбы. При смещении полотна, отрегулируйте его вручную, приподнимая заднюю часть.
3. Подключить шнур питания и включите устройство.
4. В зависимости от версии устройства доступны два приложения: WalkingPad или Mi Home. Выполните поиск в магазине приложений, установите нужное приложение. Для подключения следуйте подсказкам на экране приложения.
5. Установите переключатель безопасности в предназначенное для него отверстие.
6. Начните использовать беговую дорожку.

Описание кнопок выбора режимов

Режим HITH

Режим сжигания жира

Режим ходьбы

HIIT - High-Intensity Interval Training (Интервальная тренировка высокой интенсивности) позволяет эффективно повысить выносливость и спортивные показатели.

Режим сжигания жира - спортивный режим средней интенсивности, позволяющий эффективно сжигать калории.

Режим ходьбы - спортивный режим низкой интенсивности, который подойдёт пользователям без опыта занятий на беговой дорожке.

Эксплуатация

Описание выбора режимов

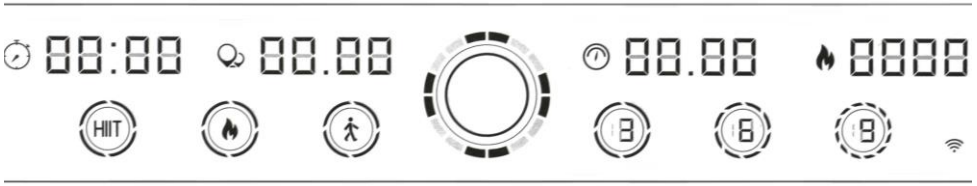

После включения устройства занятия можно начать нажатием на центральную функциональную кнопку, после начала занятий устройство постепенно запускается до минимальной скорости (0.8 км/ч), в это время с помощью соответствующей кнопки можно перейти к желаемому режиму занятий. После нажатия на кнопку быстрого выбора режима с помощью вращения центральной функциональной кнопки можно настроить текущую скорость (Каждое деление соответствует изменению скорости на 0.1 км/ч), повторное нажатие на центральную функциональную кнопку приостанавливает работу устройства. Значения скорости для кнопок быстрого выбора можно настроить на смартфоне и отправить на беговую дорожку.

Расшифровка состояний индикатора Wi-Fi

Описание состояния	Режим работы индикатора
Ожидание быстрого подключения	Медленно мигает
Идёт подключение к сети, идёт подключение к Интернету, идёт повторное подключение	Быстро мигает
Успешно подключено к облаку	Горит постоянно
Идёт обновление	Мигает дважды

Коды неисправностей

E01, E13: Неполадка связи

E02: Защита от потери скорости

E03: Потеря чувствительности к скорости

E05: Защита от сверхтока

E06: Размыкание цепи электродвигателя

E10: Короткое замыкание вывода

Очистка и обслуживание

Очистка загрязнений

Для обслуживания дорожки необходимо отключить питание устройства. Используйте мягкое моющее средство и тряпку из 100% хлопка. Не распыляйте чистящее средство непосредственно на полотно, не используйте кислотные или коррозийные средства. Протрите пыль и пятна на корпусе устройства, на крышке электродвигателя и очистите полотно. Не трогайте поверхность под полотном.

Калибровка дорожки

Одновременно нажмите и удерживайте кнопки переключения режимов и ускорения. На экране отобразится надпись «CALI», скорость работы дорожки будет составлять 4 км/ч.
Если во время работы беговой дорожки беговое полотно сбивается влево: поверните левый стяжной болт по часовой стрелке на ¼ оборота.
Если во время работы беговой дорожки беговое полотно сбивается вправо: поверните правый стяжной болт по часовой стрелке на ¼ оборота.
Для натяжки полотна одновременно поверните оба болта по часовой стрелке на ½ оборота.

Смазка полотна

Отключите питание и извлеките шнур питания. Поднимите край полотна и нанесите смазку на внутреннюю боковую поверхность.

Включить беговую дорожку на скорость 4 км/ч и оставить на 10-20 секунд, после чего можно приступать к эксплуатации;

За один раз следует использовать 5-10 мл смазочного масла, использование слишком большого объёма может привести к проскальзыванию ленты и негативному влиянию на работу дорожки;

Беговую дорожку рекомендуется смазывать не реже одного раза в 3 месяца.

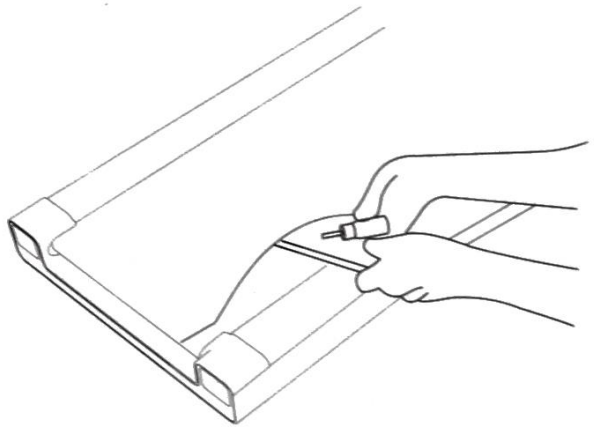

Меры предосторожности

1. Перед началом любой программы физической тренировки проконсультируйтесь с врачом. Это особенно важно для людей старше 35 лет и тех, у кого есть проблемы со здоровьем.
2. Обязанность владельца беговой дорожки убедиться в том, что все пользователи проинформированы о мерах предосторожности.
3. Используйте беговую дорожку только в соответствии с инструкциями.
4. Устанавливайте беговую дорожку на ровную поверхность.
5. Храните беговую дорожку в помещении, избегая воздействия влаги и пыли. Не допускайте хранения тренажёра в гараже, на террасе или вблизи воды.
6. Не используйте беговую дорожку в местах, где используются аэрозольные вещества или повышено содержание кислорода.
7. Не допускайте к беговой дорожке детей младше 12 лет и домашних животных.
8. Беговую дорожку не следует использовать людям с весом свыше 100 кг.
9. Не допускайте присутствия двух или более человек на беговой дорожке.
10. Во время тренировок на беговой дорожке надевайте соответствующую одежду. Не используйте свободную одежду, которая может попасть в движущиеся части тренажёра. И мужчинам, и женщинам рекомендуется использовать специальный спортивный костюм. Обязательно надевайте спортивную обувь. Ни в коем случае не занимайтесь на беговой дорожке босиком, в носках или сандалиях.
11. Беговая дорожка может развиваться большую скорость. Во время тренировки изменяйте скорость постепенно, чтобы избежать больших скачков.
12. Ни в коем случае не оставляйте работающую беговую дорожку без присмотра. После завершения тренировки выньте ключ, отключите сетевой шнур и установите автоматический выключатель в положение «выключено».
13. Не пытайтесь изменить угол наклона беговой дорожки, подкладывая под неё посторонние предметы.
14. Регулярно проверяйте и закрепляйте все детали.
15. Ни в коем случае не вставляйте посторонние предметы в отверстия тренажёра.
16. ВНИМАНИЕ: Обязательно отключайте сетевой шнур сразу же после завершения тренировки, перед очисткой, проведением обслуживания и настройки беговой дорожки.

Меры предосторожности

17. Беговая дорожка предназначена исключительно для домашнего использования. Не используйте тренажёр в коммерческих, арендных или обучающих целях.
18. Устанавливайте беговую дорожку на плоскую, ровную поверхность и включайте сетевой шнур в заземлённую розетку с напряжением/частотой, указанными на наклейке с предупреждением.

Технические характеристики

Тип: WalkingPad KingSmith K15

Вес: 57 кг (нетто); 71 кг (брутто)

Габариты: 1420 x 828 x 1140 мм (в развернутом виде)
1420 x 828 x 310 мм (в сложенном виде)

Площадь полотна: 1200 x 480 мм

Максимальная нагрузка: 110 кг

Мощность: 918 Вт

Минимальная скорость: 0.8 км/ч

Максимальная скорость: 15 км/ч

Параметры входа: 220-240V ~50/60Hz

Рабочая температура: От -20° до +45°C

Отказ от обязательств

Данное руководство пользователя опубликовано фирменным магазином Румиком. Изменения или исправления могут быть внесены в это руководство пользователя в связи с типографическими ошибками, неточностями текущих сведений или улучшениями программ и оборудования в любой момент и без предупреждения.

Все иллюстрации приведены исключительно для демонстрации и могут не представлять в точности фактическое устройство.